A/S 안내

대림의 수전금구를 애용해 주신 고객님께 감사를 드립니다.

1.본 제품은 최신설비와 철저한 품질관리로 생산된 제품입니다.
2.사용 중 문제점이 발생했을 경우 즉시 당사 또는 제품을 구입하신 대리점에 신고하여 주십시오.
3.신고 접수 즉시 당사 고객만족센터는 원인규명을 하여 당사 책임에 해당되는 것은 즉시 수리해 드립니다.
4.다음과 같은 경우에는 무상 보상하지 않습니다.(시공 시 무리한 작업으로 인한 고장 및 파손품, 장기간 사용으로 인한 마모 등)

(주)티에스자바

본사 : 서울시 성북구 안암로 5길 40
공장 : 경기도 김포시 양촌읍 황금3로 27
TEL : 02-943-7748
A/S : 02-943-7749
FAX : 02-943-7782

설치,사용하기전에 이 설명서를 잘 읽으시고 사용해 주십시오.

JAVA

설치 . 사용설명서

TBP800

멀티샤워기(세면샤워용, 세면대일체형)

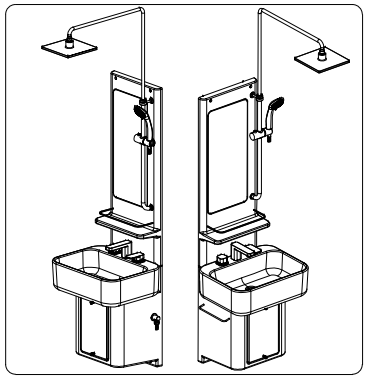

설치하시는 분께서는 설치 후 이 설명서를 꼭 주인에게 돌려주시고 주인께서는 이 설명서를 보관하셨다가 본 제품을 관리하는데 참고하십시오.
금구 설치 전에 반드시 배관 중의 오물, 먼지를 통수하여 완전히 제거해 주십시오.
냉수배관은 우측, 온수배관은 좌측에 배관이 되었나를 확인해 주십시오.

(주)티에스자바

제품의 특징

(1) 싱글레버 제품으로 유량과 온도조절이 용이하며, 절수효과가 뛰어납니다.
(2) 내부 카트리지에 강도 및 내구성이 높은 세라믹 디스크를 장착하였습니다.
(3) 외관 부품에 니켈-크롬도금을 적용하여 내식성이 우수하며 광택이 뛰어납니다.
(4) 편조호스 적용으로 시공시 냉,온수 연결이 편리합니다.
(5) 세면대 및 선반, 거울 등 일체형 제품으로 공간 활용성이 우수합니다.
(자동지수기능 - 한번 터치로 3분 동안 물이 흐른 후 멈춥니다.)
(6) 기존 설치 된 싱크대에 설치가 가능합니다. (단 설치구멍은 ϕ38~ϕ40 이어야 합니다.)
(7) 터치(자동)기능에서 수동기능으로 전환 할 수 있습니다. (사용방법 참조)

사용 조건

(1) 사용수(水): 수돗물 (증기의 사용은 불가능합니다.)
(2) 사용 압력 : 냉수, 온수압력은 다음 조건을 지켜주십시오.
최저필요압력 : 0.098MPa<1.0㎏f/㎠> 최고압력 : 0.735MPa<7.5㎏f/㎠>
(3) 사용 온도 : 보일러의 온도는 다음 조건을 지켜주십시오.
최고사용온도 : 70℃ 권장사용온도 : 65℃
(4) 냉수, 온수를 거꾸로 배관해서는 안됩니다.
(5) 배관 간격 : 150 ~ 200 mm (수평배관) [냉수 - 우측, 온수 - 좌측 (사용자 기준)]
(6) 배관 높이 : 520mm (급수배관), 500mm (배수배관) - 설치 조건에 따라 변경 가능

시공 방법

(1) 지수전 설치 (온.냉수 공급)
① 시공전 바닥에서 높이 520mm 위치에 온·냉수 배관연결 지수전을 설치합니다.
* 전면으로 약 40mm 나오게 설치합니다.
② 지수전과 지수전 사이의 간격은 그림과 같이 150 ~ 200 mm 입니다.
* 나사부(G1/2) 방향이 윗쪽으로 향하도록 설치해 주십시오.
③ 제품 설치 후 온·냉수 호스를 지수전의 위치에 맞게 연결합니다.
* 호스 연결시 온·냉수 방향을 확인합니다.

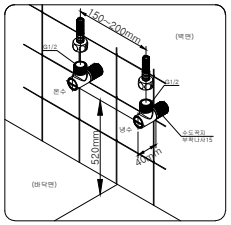

각 부의 명칭

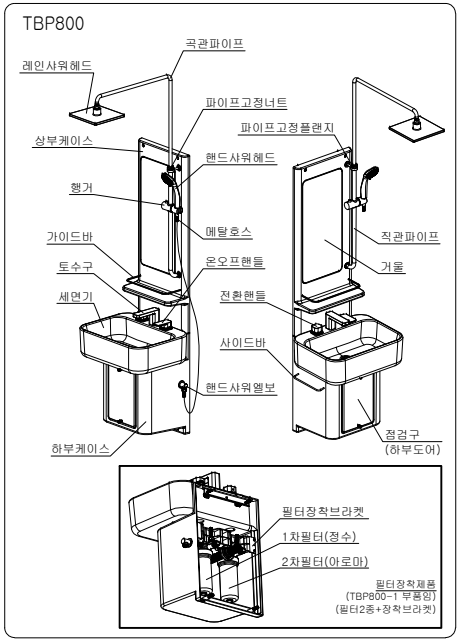

안전을 위해 반드시 지켜 주십시오.

<사용 전에 아래 주의사항을 잘 읽고, 바르게 사용해 주십시오>

⚠주의 이 표시는 주의내용을 무시하고 사용했을 때, 상해 또는 물적 손해가 발생할 가능성이 있는 경우를 나타냅니다.

● 다 읽은 후에는 사용자가 언제든지 볼 수 있는 장소에 반드시 보관하여 주십시오.

⚠주의

(1) 사용자는 사워를 사용하기 전에 반드시 손으로 토수 되는 물의 사용할 온도가 적당한지를 확인한 후에 사용해 주십시오. 확인 없이 온도조절 핸들이 뜨거운 물 쪽(왼쪽)으로 놓인 상태에서 사용하게 되면, 뜨거운 물이 토출되어 화상을 입을 수 있습니다.
(2) 사용자는 사용 전에 전환밸브가 토수구쪽에 있는지, 사워 쪽에 있는지를 확인한 후 위의 (1)번 요령에 의해서 사용온도를 정하여 사용해 주십시오.
(3) 우측의 온오프-핸들을 올리면 물이 나오고, 내리면 물이 멈추므로 사용하다 물을 지수시킬 경우에는 핸들을 내려서 물이 멈추었는지 확인하시기 바랍니다.
핸들을 완전히 내리지 않아서 물이 계속 토수가 되는 경우 물의 낭비가 많아 재산상의 피해를 볼 수 있는 경우가 있습니다.
(4) 물을 멈추게 할 경우에는 우측의 온오프-핸들을 서서히 내려 주십시오. 핸들을 급폐지시키면 수격(워터함마[WATER HAMMER]:물충격) 현상의 발생에 의한 순간적인 수압상승으로 배관상에 누수가 발생할 위험이 있습니다.
배관상의 누수가 발생하면 바닥이나 가구 등이 물에 젖어 재산상의 피해가 생길 경우가 있습니다.
(5) 뜨거운 물만을 사용하는 경우에는 토수구 부위가 고온이 되므로 토수구 부위 표면에 직접 피부가 닿지 않도록 주의해 주십시오. 직접 닿을 경우 화상을 입을 경우가 있습니다.
(6) 사용자는 사용 후에 온도조절핸들을 반드시 냉수 쪽으로 돌려놓아 주십시오.
확인없이 다음에 사용시 뜨거운 물이 나와 화상을 입을 경우가 있습니다.
(7) 사워 사용 후에는 전환핸들을 반드시 토수구쪽으로 전환하여 주십시오.
전환핸들이 사워(레인사워, 핸드사워) 쪽으로 놓여 있는 것을 다음 사용자가 알지 못하고, 그대로 사용할 경우에는 사워(레인사워, 핸드사워) 쪽에서 물이 나와 사용자가 당황하여 부상을 입을 수 있는 경우가 있습니다.
(9) 겨울철에 본 제품을 장기간 사용치 않을 경우에는 동파가 예상되므로, 배관 및 제품내부의 물이 없도록 메인밸브를 잠근 후 토수구 쪽으로 제품내 부의 물 빼는 작업을 행하여 주십시오. 동파가 발생되면 누수의 발생으로 가구 등이 물에 젖어 재산상의 피해가 생길 경우가 있습니다.

설치상 주의

(1) 본 제품은 충격에 약하므로 충격이나 무리한 힘을 가하지 마십시오.

(2) 설치전에 앵글밸브를 통수하여 모래 등의 이물질을 제거하십시오.

(3) 동파될 수 있는 장소에는 설치하지 마십시오.

(4) 설치브라켓를 바닥에서 755mm 높이에 설치하여 주십시오.
* 수평자를 이용하여 반드시 수평을 맞추어 제품을 설치해 주십시오.

(5) 세면기가 장착된 하부케이스를 먼저 설치 브라켓에 장착한 후 수평상태를 재확인하여 주십시오.

(6) 하부케이스를 설치 브라켓에 장착한 후에 케이스 아래 2곳을 ϕ4x30 스크류로 고정하여 주십시오.

(7) 하부케이스를 설치한 후 상부케이스를 하부케이스 뒤편에 끼워 설치한 후 위 2 곳을 ϕ4x30 스크류로 고정하여 주십시오.
* 상부케이스를 하부케이스에 끼운 후 고정부 위치를 마킹하시면 편리합니다.

설치전 통수하여 모래 등의 이물질을 제거하십시오.

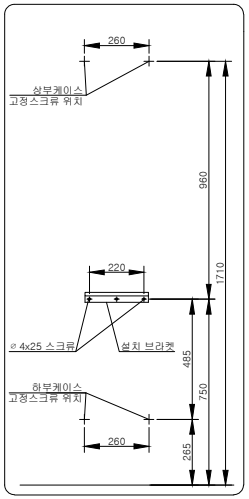

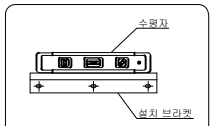

브라켓 설치시 수평자를 이용하여 좌우 수평을 확인하여 주십시오.

시공 방법

(2) 브라켓트 설치 (제품 설치)
① 바닥면에서 755mm 위치에 ϕ6 드릴로 작업 후 앵커를 벽면에 고정한다
② 앵커를 고정한 후 브라켓트를 벽에 부착합니다. 브라켓이 흔들리지 않도록 스크류로 견고하게 고정합니다.

앵커(칼블럭) 고정방법 - 콘크리트 드릴로 구멍을 뚫고, 앵커를 구멍에 박아 주십시오.

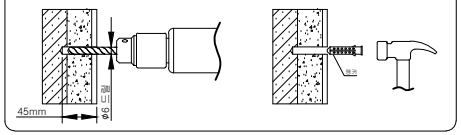

(3) 상부/하부 케이스 설치용 앵커(칼블럭)를 위치에 맞게 각각 고정한다. (상부 2곳, 하부 2곳)
① 바닥면에서 265mm, 폭 260mm 위치에 ϕ6 드릴로 작업 후 앵커(칼블럭)를 벽면에 고정한다.
② 바닥면에서 1710mm, 폭 260mm 위치에 ϕ6 드릴로 작업 후 앵커(칼블럭)를 벽면에 고정한다.

(4) 하부케이스 세트 뒤면의 고정브라켓을 벽면에 고정된 설치 브라켓에 걸어서 고정한 후 하부 2곳의 앵커 위치를 확인한 후 스크류로 고정하고, 고무마개로 막는다.

(5) 상부케이스에 조립된 직관파이프에 곡관파이프를 삽입한 후 고정너트를 완전히 조이고, 레인사워헤드를 곡관파이프에 조립한다.

(6) 상부케이스에 조립되어 있는 레인사워용 연결호스를 하부케이스 윗부분 구멍에 넣은 후 상부케이스를 하부케이스 세트의 뒤쪽 윗부분에 끼워 넣고, 상부케이스 상부 2곳의 앵커 위치를 확인한 후 스크류로 고정하고 고무마개로 막는다.

(7) 상부와 하부 케이스의 설치상태를 최종 확인한 후 점검구(하부도어)를 열고 내측 온수와 냉수 호스를 지수전 위치에 맞도록 연결한다.

(8) 1차, 2차 필터를 브라켓 위치에 확인한 후 아답타에 조립한다. (필터관련 별매품임)

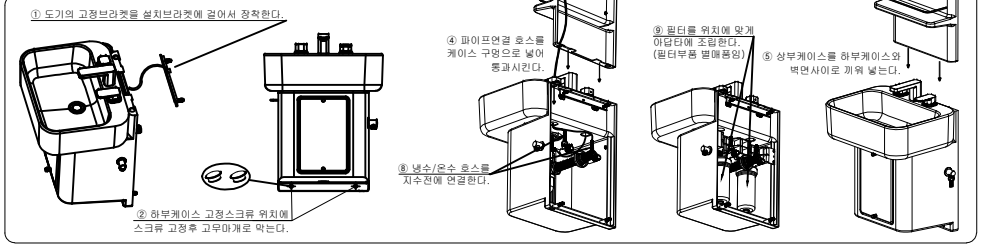

보 수 점 검

사용 중 고장이 났을 때 다음 상황을 참고로 1차 점검을 하시고 수리가 안될 때 당사 고객만족센터나 구입 대리점으로 연락 주시기 바랍니다.

고장 시 점검사항

현 상	점 검 위 치	점 검 사 항	조 치 사 항
토수량이 작다	① 에어레이터	찌꺼기가 망을 막지 않았는가	에어레이터를 분해하여 청소한다.
	② 지수전(유량조절밸브)	밸브가 완전히 열려 있는가	밸브를 열어서 유량을 높인다.
	③ 호스연결부	연결부를 찌꺼기가 막고 있지 않은가 호스가 꼬이거나 찌어있지 않은가	밸브를 닫은 후 호스를 풀러서 청소하고, 펴서 조립한 후 밸브를 열어 사용한다.
물이 누수된다	④ 패킹, 오링	패킹 등에 흠, 이물질이 끼지 않았는가	패킹이나 오링을 교환하거나, 청소한다.
	⑤ 누르개너트	누르개너트가 풀려있지 않은가	누르개너트를 다시 조여준다.
온도조절작동불량	② 지수전(유량조절밸브)	온수측이 완전히 열려 있는가	온수측 밸브를 열어서 온수 양을 늘린다.
부품의 흔들림	고정스크류, 볼트	고정스크류나 볼트가 풀려 있는가	고정스크류나 볼트를 다시 조립한다.

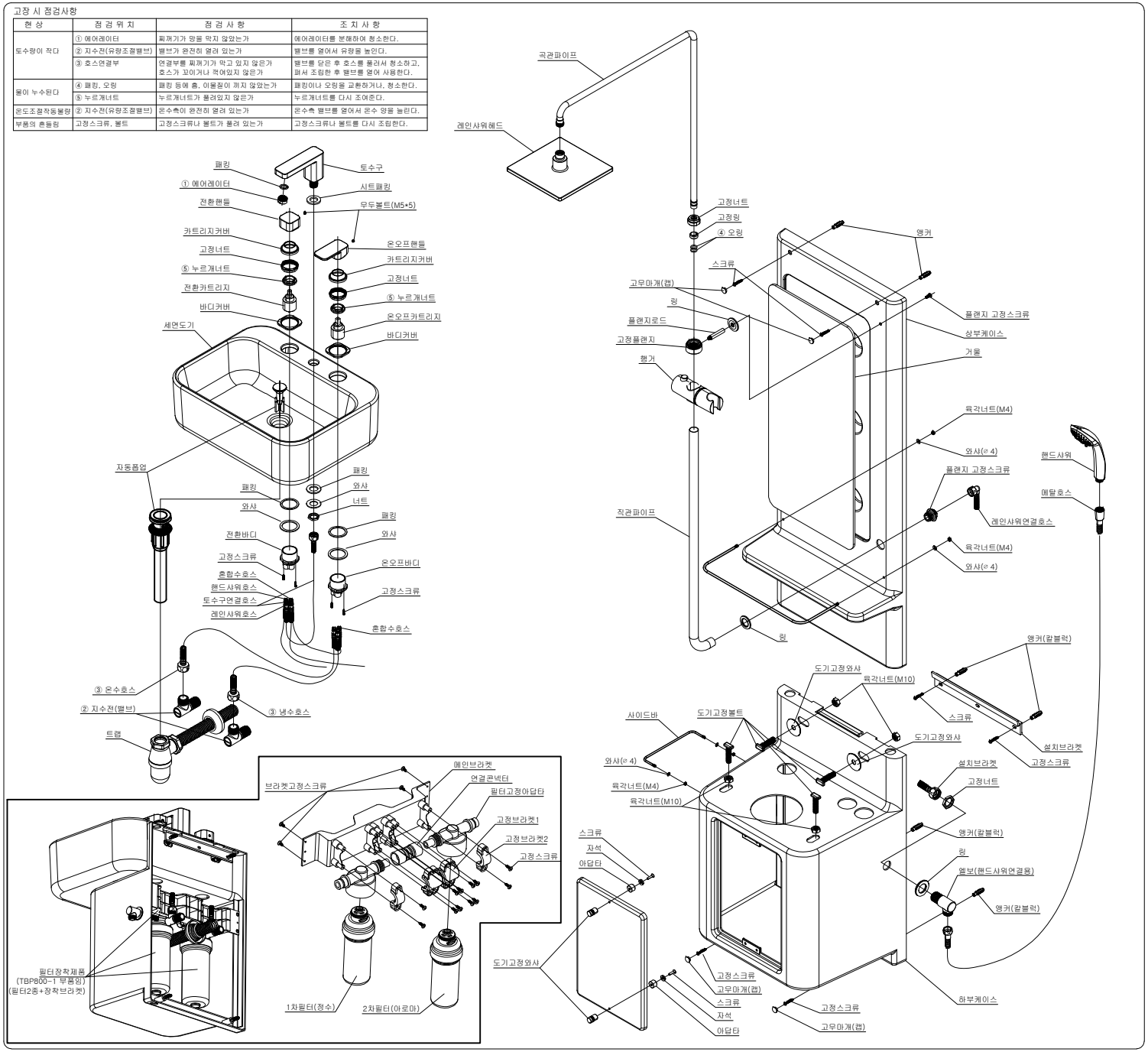

설치 완료도

TBP800

표 준 시 공 매 뉴 얼	
설치높이	2160 mm 기준
배관높이	520 mm [타일 바닥 기준]
배관간격	150 ~ 200 mm [수평 배관]

주의사항
시공시 제품 시공도의 배관 높이 및 간격은 반드시 준수 요망!

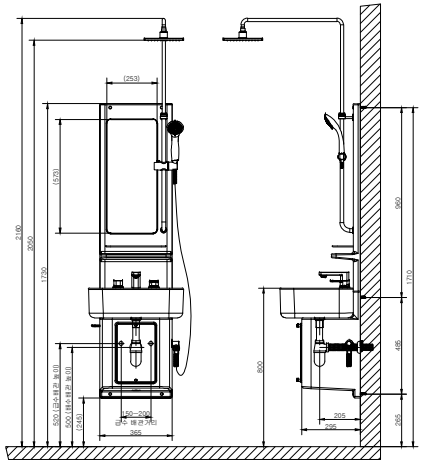

본 시공도면은 일반적인 사용성을 고려한 표준시공이며, 샤워부스의 높이, 타일줄눈은 브라켓트 설치홀 높이를 조절하여 사용자의 신체 특성에 따라 높낮이를 조정하여 설치 할 수 있다.

사용상의 주의사항 (안전을 위해 반드시 지켜주십시오.)

사용상의 주의를 잘 읽으신 후에 바르게 사용해 주십시오.
여기에 표시한 주의 사항은 안전에 관한 중요한 내용이므로 반드시 지켜 주십시오.

⚠ 주의	하기의 내용을 무시하고, 잘못 취급하면, 사람이 상해를 입을 가능성 및 물적손해가 예상됩니다.

사워 이외의 용도로 사용하지 마십시오.
○ 부적절한 사용에 의한 안전사고는 당사가 책임지기 어렵습니다.

액체 상태의 수돗물만 제품에 사용 가능합니다.
○ 증기, 중수도, 해수 등을 제품에 사용할 경우 고장의 원인이 됩니다.

사용 전 손바닥으로 토수 온도를 확인해 주십시오.
○ 화상을 입을 수 있습니다.

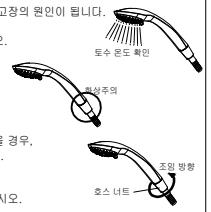

핸드사워기에 연결된 호스부는 고온으로
장시간 사용시 뜨거우므로 주의해 주십시오.
○ 화상을 입을 수 있습니다.

핸드사워기 사용 중 연결된 호스의 너트가 풀렸을 경우,
조여서 호스가 이탈되지 않도록 관리해 주십시오.
○ 온수 사용시 화상을 입을 수 있습니다.

제품에 강한 충격 또는 무리한 힘을 가하지 마십시오.
○ 고장 및 상해의 언인이 됩니다.

사용 후 핸들을 지수 위치로 돌려 주시고, 물이 완전히 멈추었는지 확인해 주십시오.
○ 물적 손해를 입을 수 있습니다.

관리상 주의사항

본 제품의 표면광택을 오랫동안 유지하기 위해서는 아래와 같은 요령으로 관리하여 주십시오.

1)부드러운 헝겊에 중성세제를 묻혀 닦으신 후 마른헝겊으로 닦아 주십시오.
2)수세미와 같은 거친헝겊으로 닦으시면 표면에 흠집이 생길 우려가 있습니다.
3)벽의 타일등을 산성세제로 닦으실 때는 본 제품 표면에 묻지 않도록 주의하십시오.
산성세제는 표면을 부식시켜 광택을 잃게 됩니다.

<주의> 신나, 벤젠, 염산계 세제, 철수세미,
나이론 수세미 등 제품외관에 손상을
줄 수 있는 것은 절대 사용하지 마십시오.